ErgoPack





X-pert Line

Reggia i pallet in modo Sano

Fissa l'unità di carico in modo efficace, ergonomico e semplice

„La Salute è il primo dovere della vita.“

Oscar Wilde

Cari amici dell’ergonomia,

Niente è più importante per l’essere umano della salute. La salute è essenziale per tutti noi.

Il mal di schiena è un grave problema di salute ai giorni nostri. Quasi il 50% di tutti i dipendenti soffre di dolori alla schiena e al collo. Lavorare in posizione chinata comporta uno sforzo, soprattutto durante la reggiatura manuale dei pallet. Se sei interessato alla reggiatura ergonomica dei pallet, sei nel posto giusto. Questo è quello che facciamo!

Ergonomico, semplice, efficiente: ErgoPack!

Forse non hai mai veramente prestato attenzione al problema della „reggiatura dei pallet“. O hai vissuto tu stesso la dolorosa esperienza che la reggiatura è più stressante di quanto sembri in realtà?

Il nostro suggerimento:

Prendetevi cura dei vostri dipendenti e aumentate l’efficienza della vostra azienda con i sistemi ErgoPack! Sfogliate, leggete questa brochure e, se avete domande, chiamateci.

Buona lettura, mi auguro che troverete idee interessanti!

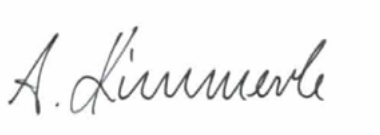

Andreas Kimmerle
Fondatore e Inventore ErgoPack



Il Problema

Lo Sapevi?

Reggiare **50 pallet** al giorno con 2 reggiature ciascuno, significa che l'operatore ogni anno esegue:

50.000 x 

25.000 x 

E nel tuo caso?

Reggiare _____ pallet al giorno con 2 reggiature ciascuno, significa che l'operatore ogni anno esegue:

_____ x 

_____ x 

Esempio di calcolo: Per la reggiatura manuale, l'operatore deve piegarsi 2 volte e camminare intorno al pallet 1 volta.
Reggiare 1 pallet al giorno con 2 reggiature ciascuno e una media di 250 giorni lavorativi, si ottengono 1000 piegamenti e 500 giri attorno al pallet.



La reggiatura manuale causa problemi alla schiena, richiede più personale e comporta costi maggiori per i dipendenti in malattia! **Potete evitarlo**!

Assenze per malattia

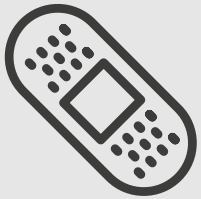

5 giorni in media per dipendete per anno causati dal **mal di schiena**.

Qualità professionale



I **continui piegamenti**, per eseguire la reggiatura classica, creano dolore e stress ai dipendenti.

Tempo impiegato



La maggior parte delle aziende **impiega 2 minuti** per reggiare un pallet, con ErgoPack bastano 40 secondi.

La Soluzione



Dipendenti più efficienti grazie al sollievo fisico. Te ne saranno grati!



Ergonomica

Nessun piegamento, basso rischio di infortuni, **previeni problemi alla schiena**! Soddisfa i tuoi dipendenti, ne saranno entusiasti.



Facile

Operazione semplice, apprendimento veloce e i tuoi dipendenti si divertiranno a reggiare.



Efficiente

Una reggiatura dei pallet più veloce del **67%** garantisce processi più efficienti.

ErgoPack

Unica al mondo



Posiziona **ErgoPack** di fronte al pallet. La lancia a catena porta la **reggia** sotto al bancale, attraversandolo.

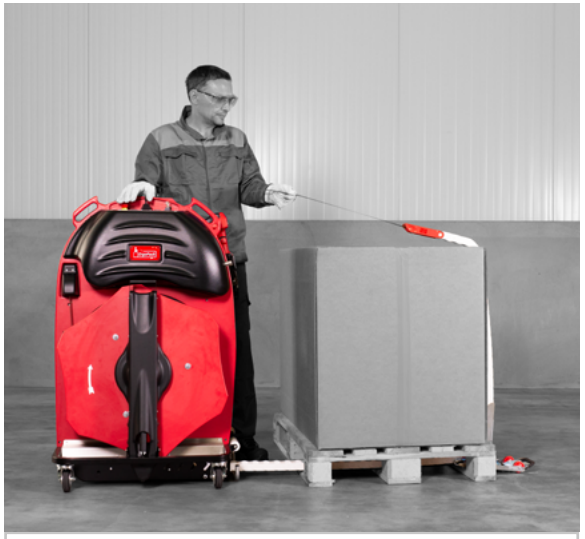

Poi sale dal lato opposto del pallet e porta la reggia tra le mani dell'operatore. La **lancia a catena** rientra all'interno della macchina.



Il **sollevatore** accompagna il secondo lembo di reggia. Il **tendireggia** tensiona e salda la reggia in sicurezza.

ErgoPack senza filtri

Testimonianza di Elbe Flugzeugwerke

" Prima di iniziare a utilizzare il sistema ErgoPack, usavamo una lunga asta e per riuscire a reggiare i pallet ci mettevamo in ginocchio in posizione piegata. "



IL VALORE AGGIUNTO DI ERGOPACK?

Molto utile, perchè non affatica la schiena ed è veloce

GÜNTHER EHRLICH
IMPIEGATO DI PRODUZIONE

CONSIGLIERESTI ERGOPACK?

Utilizziamo la macchina da un anno e mezzo e per la nostra esperienza non posso far altro che consigliare ErgoPack a tutti.

HENDRICK KOBER
RESPONSABILE PRODUZIONE



Qui troverai i nostri clienti soddisfatti ed entusiasti
www.ergopack.com/it/referenze



Testimonianze e Pareri








I clienti soddisfatti rappresentano ciò che ci rende felici

I nostri clienti sono al centro del nostro obiettivo. La qualità dei nostri sforzi si misura solamente con la soddisfazione dei nostri clienti.

Più di **3 miliard** di piegamenti evitati e oltre **65 000** utenti sani e felici grazie ad ErgoPack.

Mercedes-Benz · ZF · amazon · BAYER · Audi · 3M · SIEMENS · AGFA · BMW · Miele

Premiata come "Amica della Schiena"

Quali caratteristiche deve soddisfare un prodotto per fornire alla colonna vertebrale e all'apparato locomotore un supporto ottimale senza gravare sull'utilizzatore? Per la maggior parte dei prodotti la risposta non è così semplice, anche a causa della mancanza di una visione chiara nell'industria e nel settore del commercio, per questo la „Aktion Gesunder Rücken (AGR) e.V." ha sviluppato un sistema per agevolare la scelta dei consumatori. Il sigillo d'approvazione AGR viene assegnato da un comitato di test indipendente, composto da esperti di varie discipline mediche. Vengono approvati solamente quei prodotti "amici" della schiena il cui design e funzionamento sono ergonomici. La caratteristica speciale e unica di questo sigillo AGR è l'iter di approvazione, che fa affidamento solamente sull' approccio medico multidisciplinare, senza essere influenzato dal mondo dell'industria.

Svariati riconoscimenti

I severi criteri di test e la composizione del comitato con esperti medici designati, significano che il sigillo di approvazione AGR è riconosciuto dal mondo medico. Per i consumatori il sigillo AGR è un affermato aiuto decisionale, confermando che:

ErgoPack è un prodotto amico della schiena!



ErgoPack Storia di successi



1998

Primo prototipo di un dispositivo di reggiatura basato su un sistema a pantografo simile a quello presente sulle piattaforme elevatrici.



1999

Wynalezienie oraz opatentowanie pierwszej na świecie lancy łańcuchowej.



2000

Primo modello di serie ErgoPack 300 azionato da una manovella, compatibile con cinghia composita da 75mm di diametro interno.



2001

Uscita dell'ErgoPack 500 con una lancia a catena lunga 5m per reggiare pallet più grandi con reggia in PP e PET con diametro dell'anima di 405 mm.



2002

Il nuovo ErgoPack 600 a Ginevra vince la medaglia d'oro, durante l'Esposizione Internazionale degli inventori, oltre al German Inventor's Award. Con l'aiuto del sollevatore di nuova concezione, l'operatore non deve più chinarsi.



2003

Passa dalla manovella a un azionamento elettronico a batteria. Il braccio di sostegno Tool-Lift rende ancora più semplice la reggiatura di pallet alti, poiché vi possono essere fissati diversi trndireggia che non devono più essere tenuti in mano.



2008

Nei nostri **25** anni di storia aziendale, possiamo vantare più di **15 000** sistemi venduti in **60** paesi.

2011

ErgoPack 720E e 730E, i primi sistemi di reggiatura completi con tendireggia integrato e alimentazione centralizzata a batteria, entrano a far parte della nostra gamma di prodotti.



Dal 2014

ErgoPack 725E e 740E. Viene integrato un tendireggia all'avanguardia completamente nuovo.



L'ErgoPack Air diventa una pietra miliare nella reggiatura dei pallet. L'unico sistema mobile al mondo per la reggiatura di pallet sollevati dal livello del terreno.

2016



Viene introdotto il modello 2017 completamente rinnovato con oltre 40 nuove funzionalità.



Dal 2018

ErgoPack E-conomy Line, Ulteriore sviluppo del modello 2017 con l'inserimento di un nuovo tendireggia intuitivo, dotato di touchscreen integrato e nuova impugnatura ergonomica. Forniamo soluzioni di reggiatura ergonomiche ed affidabili da quasi 20 anni.



2019

ErgoPack X-pert Line stabilisce un nuovo punto di riferimento nel mondo della reggiatura, grazie all'elettronica avanzata e al secondo touchscreen che garantiscono un'interfaccia utente intuitiva, stabilendo un ulteriore passo avanti anche in termini di ergonomia.



2021

Il sistema di reggiatura avanzato incontra l'innovativa tecnologia della batteria agli ioni di litio. L'ErgoPack X-pert Line Litio combina ergonomia ed efficienza, consentendo la massima autonomia e la miglior esperienza di reggiatura possibile. Invenzione e brevetto della prima lancia a catena al mondo.

Come leader mondiale nella produzione di sistemi di reggiatura ergonomici e mobili siamo rappresentati in più di **30** nazioni.

X-pert

https://youtu.be/b-sBHobCKyc



66 METRI AL MINUTO (+65%)

LI-ION

1.200 CICLI DI REGGIATURA (+340%)

CONTROLLI INTUITIVI

E-conomy



44 METRI AL MINUTO

AGM

350 CICLI DI REGGIATURA

CONTROLLO MECCANICO

QUESTO È INCLUSO



713X LI / 726X LI / 745X LI

- CON AZIONAMENTO A CONTROLLO ELETTRONICO TRAMITE JOYSTICK
- BATTERIA AL LITIO
- CARICABATTERIA
- LASER DI POSIZIONAMENTO
- BRACCIO TOOL-LIFT
- TENDIREGGIA INTEGRATO
- CONTROLLI TRAMITE SCHERMO TOUCH



700X

- CON AZIONAMENTO A CONTROLLO ELETTRONICO TRAMITE JOYSTICK
- BATTERIA AL LITIO
- CARICABATTERIA
- CONTROLLI TRAMITE SCHERMO TOUCH

Accessori Speciali

X-pert Line

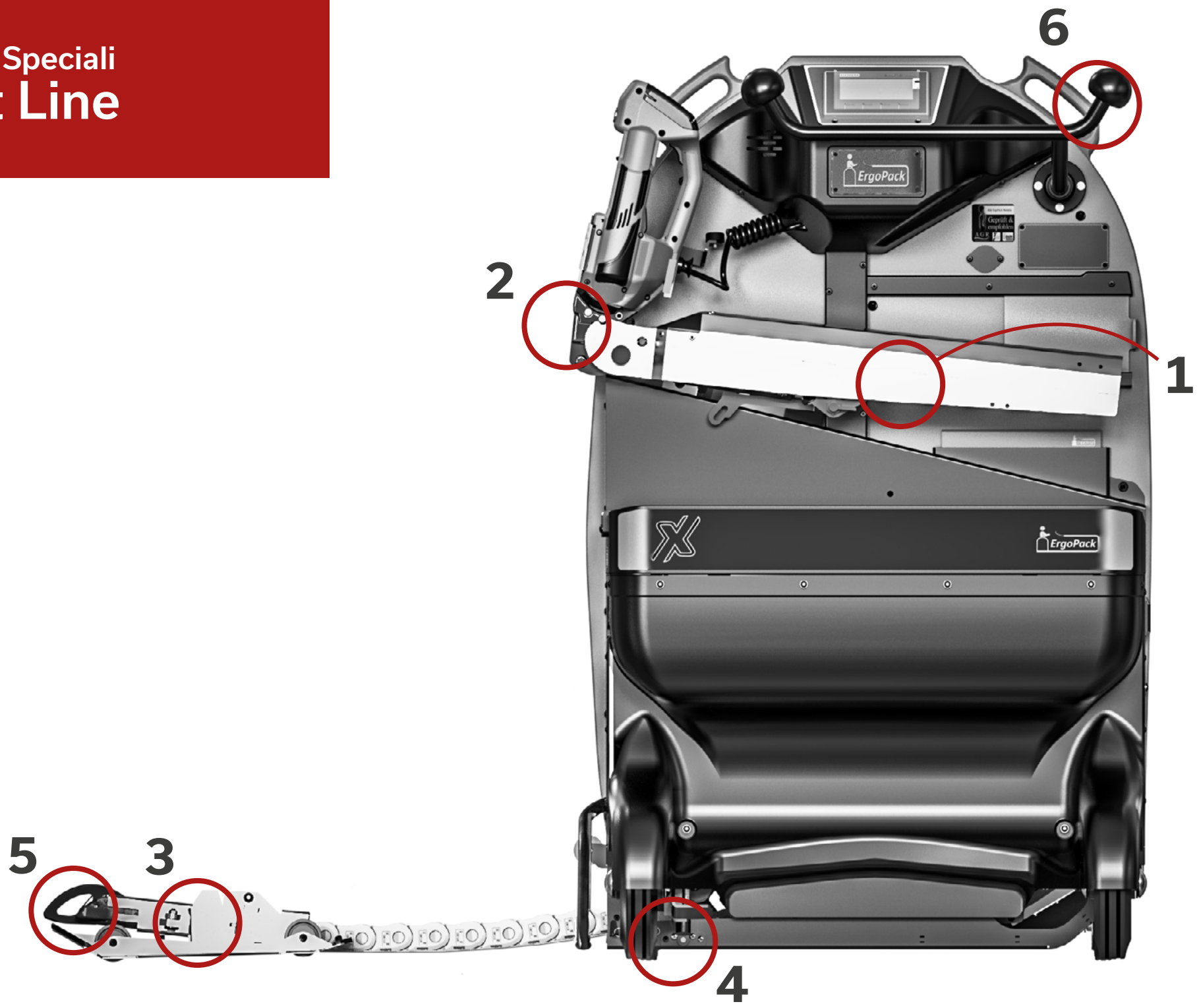

1 BRACCIO TRIPLEX TOOL-LIFT

Necessario con pallet più bassi di 800mm (sostituisce il braccio Tool-Lift standard)

2 ESTRAZIONE RAPIDA TENDIREGGIA

Adattatore per l'estrazione facile e veloce del tendireggia dal braccio Triplex.

3 CARRELLO RIBASSATO

Carrello 47:
Con altezza minima di passaggio di 47mm

Carrello 47S:
Versione stretta con larghezza minima di passaggio di 160mm

4 PEDALE RILASCIO REGGIA

La forza necessaria per l'estrazione della reggia si riduce del 20% semplicemente premendo il pedale col piede.

5 TESTA CATENA CON BUMPER

Per reggiare pallet con sporgenze fino a 40mm, ad esempio: coperture di cartone o superfici laterali irregolari.

6 EASY MOVE ASSISTANT

Adattatore per facilitare la movimentazione dell'ErgoPack.

E-conomy Line

QUESTO È INCLUSO



713E / 726E / 745E

- CON AZIONAMENTO A CONTROLLO ELETTRONICO TRAMITE JOYSTICK
- PACCO BATTERIA AGM DA 24V
- CARICABATTERIA
- BRACCIO TOOL-LIFT
- TENDIREGGIA



700E

- CON AZIONAMENTO A CONTROLLO ELETTRONICO TRAMITE JOYSTICK
- PACCO BATTERIA AGM DA 24V
- CARICABATTERIA



700

- AZIONAMENTO MANUALE TRAMITE MANOVELLA

Accessori Speciali
E-conomy

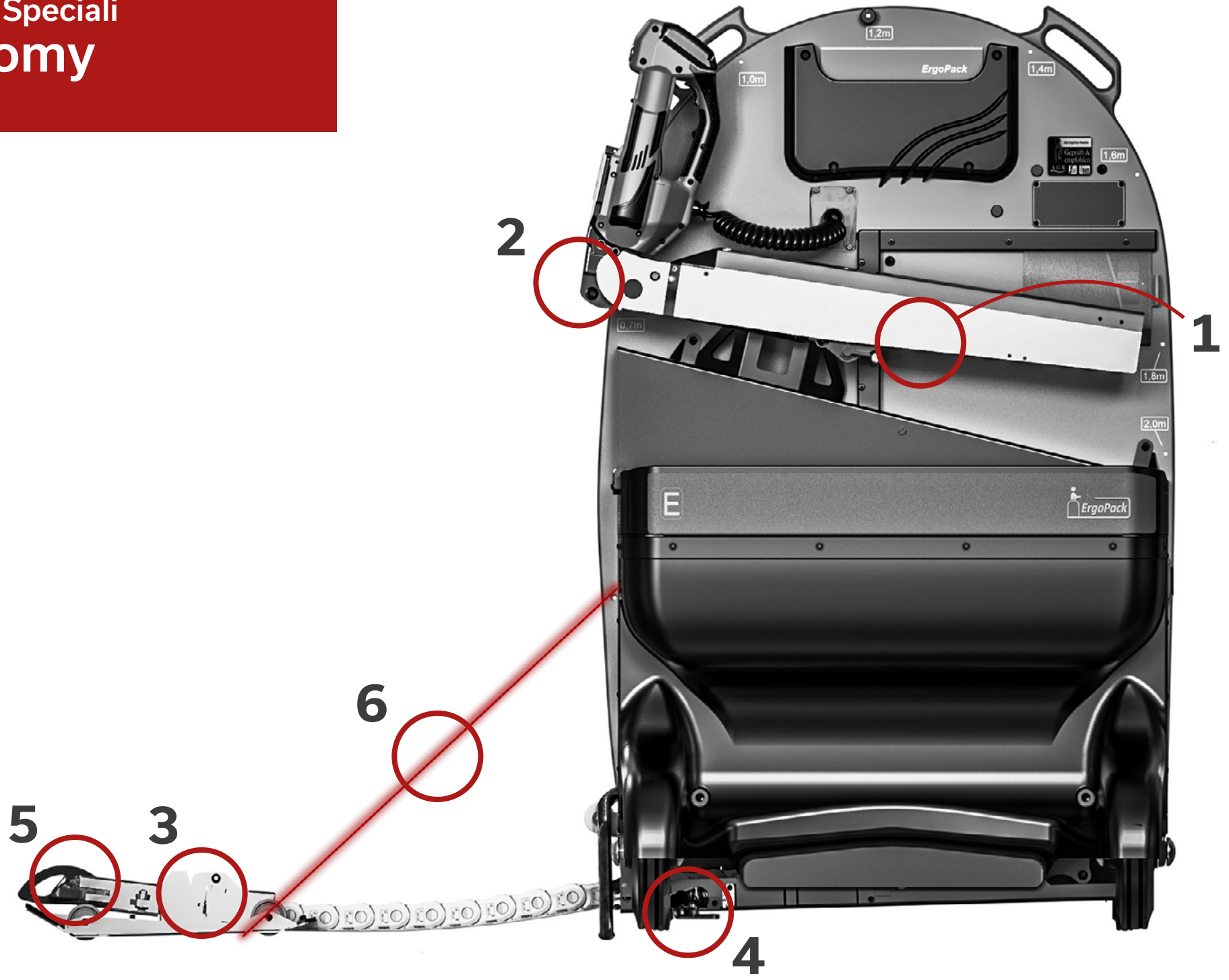

1 BRACCIO TRIPLEX TOOL-LIFT

Necessario con pallet più bassi di 800mm (sostituisce il braccio Tool-Lift standard)

2 ESTRAZIONE RAPIDA TENDIREGGIA

Adattatore per l'estrazione facile e veloce del tendireggia dal braccio Triplex.

3 CARRELLO RIBASSATO

Carrello 47:
Con altezza minima di passaggio di 47mm

Carrello 47S:
Versione stretta con larghezza minima di passaggio di 160mm

4 PEDALE RILASCIO REGGIA

La forza necessaria per l'estrazione della reggia si riduce del 20% semplicemente premendo il pedale col piede.

5 TESTA CATENA CON BUMPER

Per reggiare pallet con sporgenze fino a 40mm, ad esempio: coperture di cartone o superfici laterali irregolari.

6 LASER DI POSIZIONAMENTO

La linea laser rende il posizionamento della macchina di fronte al pallet veloce e semplice.

Gamma prodotti

		ErgoPack X-pert				ErgoPack E-conomy				
Caratterstiche	**Modello**	**700X LI**	**713X LI**	**726X LI**	**745X LI**	**700**	**700E**	**713E**	**726E**	**745E**
										
	Potenza	235W	235W	235W	235W	–	93W	93W	93W	93W
	Azionamento	Motore elettrico con ingranaggio angolare rinforzato controllato elettronicamente				Manuale tramite manovella	Motore elettrico con ingranaggio cilindrico controllato elettronicamente			
	Batteria	Batteria al litio (micro cariche consentite)	Batteria al litio (micro cariche consentite)	Batteria al litio (micro cariche consentite)	Batteria al litio (micro cariche consentite)	–	2 x 12V AGM	2 x 12V AGM	2 x 12V AGM	2 x 12V AGM
	Voltaggio operativo	36V	36V	36V	36V	–	24V	24V	24V	24V
	Autonomia / N° cicli di reggiatura (in situazione standard)	1.200	1.200	1.200	1.200	–	350	350	350	350
	Caricabatteria	Caricabatteria 36V 10A	Caricabatteria 36V 10A	Caricabatteria 36V 10A	Caricabatteria 36V 10A	–	Dual Charger 2 x 12V / 2A	Dual Charger 2 x 12V / 2A	Dual Charger 2 x 12V / 2A	Dual Charger 2 x 12V / 2A
	Velocità catena	66m/min	66m/min	66m/min	66m/min	–	40m/min	40m/min	40m/min	40m/min
	Impostazione profondità pallet	Tramite monitor industriale touchscreen Siemens con step da 10cm (funziona con guanti da lavoro)					Meccanica con step di 20cm tramite inserimento manuale di un perno			
	Altri settaggi	Le impostazioni modificabili con il touchscreen Siemens sono: • Velocità catena, • Profondità catena, • Timer di standby, • Tempo di alzata sollevatore, • Laser per posizionamento on/off, • Tendireggia on/off				–	–	–	–	–
	Indicatori	• Livello batteria indicato in % • Set di profondità pallet, • Indicazione grafica permanente del posizionamento della catena, • Cicli di reggiatura, • Avviso di sicurezza interattivo di apertura dello sportello, • Istruzioni di sicurezza, • Guida interattiva al cambio della bobina				–	3 LED verde, arancio, rosso, indicano: batteria scarica, sportello aperto ed eventuali anomalie			
	Aggiornamento software	Facile installazione con chiavetta USB				–	Non previsto			

		ErgoPack X-pert				ErgoPack E-conomy Line				
	Model	**700X LI**	**713X LI**	**726X LI**	**745X LI**	**700**	**700E**	**713E**	**726E**	**745E**
										
Caratteristiche	Certificato AGR	✓	✓	✓	✓	✓	✓	✓	✓	✓
	Lancia a catena	Catena speciale ad alta resistenza rinforzata con fibra di vetro								
	Braccio Tool-lift	-	✓	✓	✓	-	-	✓	✓	✓
	Tendireggia integrato	-	✓	✓	✓	-	-	✓	✓	✓
	Forza tensioniamento	-	150N – 1200N	400N – 2500N	400N – 4500N	-	-	150N – 1200N	400N – 2500N	400N – 4500N
	Tipo di reggia	PP/PET	PP/PET	PP/PET	PP/PET	PP/PET	PP/PET	PP/PET	PP/PET	PP/PET
	Larghezza reggia	9–25mm	9–13mm	12–16mm	15–19mm	9–25mm	9–25mm	9–13mm	12–16mm	15–19mm
	Spessore reggia	0,5–1,3mm	0,35–0,85mm	0,5–1,0mm	0,8–1,3mm	0,5–1,3mm	0,5–1,3mm	0,35–0,85mm	0,5–1,0mm	0,8–1,3mm
Optional Speciali	Braccio Triplex tool-lift	-	✓	✓	✓	-	-	✓	✓	✓
	Estrazione rapida tendireggia	-	✓	✓	✓	-	-	✓	✓	✓
	Laser posizionamento	✓	✓	✓	✓	-	✓	✓	✓	✓
	Pedale rilascio reggia	✓	✓	✓	✓	✓	✓	✓	✓	✓
	Carrello di rinvio	47 / 47S	47 / 47S	47 / 47S	47 / 47S	47 / 47S / 85S	47 / 47S / 85S	47 / 47S / 85S	47 / 47S / 85S	47 / 47S / 85S
	Testa catena con bumper	✓	✓	✓	✓	✓	✓	✓	✓	✓
Accessori	Modulo altezze speciali	✓	✓	✓	✓	-	✓	✓	✓	✓
	Stazione tunnel fissa	✓	✓	✓	✓	-	✓	✓	✓	✓
	Stazione tunnel mobile	✓	✓	✓	✓	-	✓	✓	✓	✓

*Reggiatura standard:
Pacco batteria: con 100 cicli di carico/scarico | Reggia da 12 mm PET (bobina piena) | Tendireggia: 726, forza di tensione 900N, senza soft, tempo di saldatura 2 | Pallet: profondità 0.8 m, altezza 1.15 m | Velocità di reggiatura: veloce/standard | Temperatura ambientale: 20 °C

QUESTO È INCLUSO

AIR 713-580 / 726-580 / 745-580

- CON AZIONAMENTO A CONTROLLO ELETTRONICO TRAMITE JOYSTICK
- PACCO BATTERIA AGM DA 24V
- CARICABATTERIA
- BRACCIO TRIPLEX TOOL-LIFT
- TENDIREGGIA
- QUOTA ALTEZZA REGOLABILE

L’ErgoPack Air è una pietra miliare nella reggiatura di pallet. L’unico sistema mobile al mondo per la reggiatura di pallet sopraelevati dal livello del terreno.

Per reggiare direttamente su linee di trasporto, piattaforme o treni rimorchiatori.



Accessori

https://youtu.be/yBVBeAe6Hlg



MODULO ALTEZZE SPECIALI

CONSENTE LA REGGIATURA DI PALLET OLTRE 3M DI ALTEZZA

Questo accessorio su misura è progettato per reggiare pallet fino a 3 m di altezza. È una soluzione ideale per reggiare pallet con prodotti sporgenti o merci sensibili, (come superfici verniciate), in modo sicuro e delicato.

Si collega alla macchina ErgoPack tramite una chiusura rapida removibile. Per reggiare normali pallet (fino a 2,3m di altezza) basta scollegarlo e utilizzare normalmente il sistema ErgoPack.



https://youtu.be/c-T20Yeu7Cw

TUNNEL PER STOCCO IN LEGNO

STAZIONE A POSTAZIONE FISSA | PUNTI REGGIATURA FISSI

La stazione di tunnel fissa può essere ancorata al pavimento e può essere utilizzata con qualsiasi sistema ErgoPack. I tunnel vengono personalizzati a seconda della larghezza dei vostri stocchi.



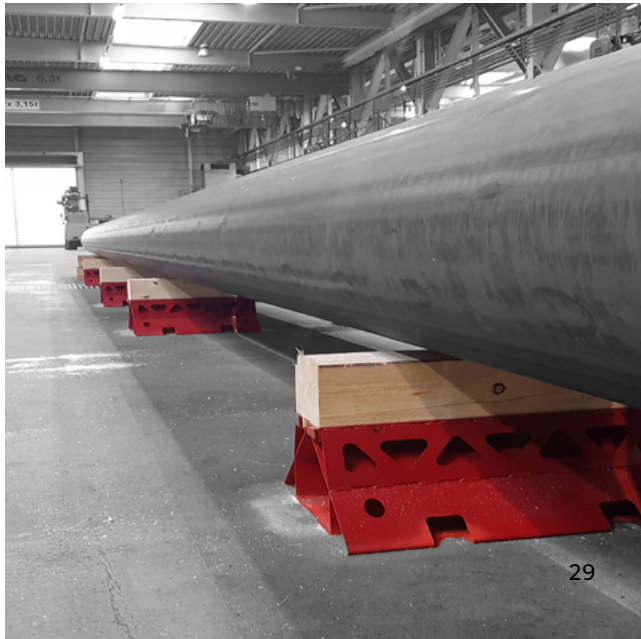

Accessori

https://youtu.be/mDCOVC6txfE

TUNNEL PER STOCCO IN LEGNO

STAZIONE A POSTAZIONE MOBILE | PUNTI REGGIATURA REGOLABILI

Flessibile e preciso. La distanza tra i tunnel può essere regolata con l'ausilio di un metro integrato. Si adatta a tutte le vostre esigenze:
Il tunnel a postazione mobile è prodotto personalizzato a seconda delle vostre esigenze. L'intera stazione può essere spostata ovunque necessario.

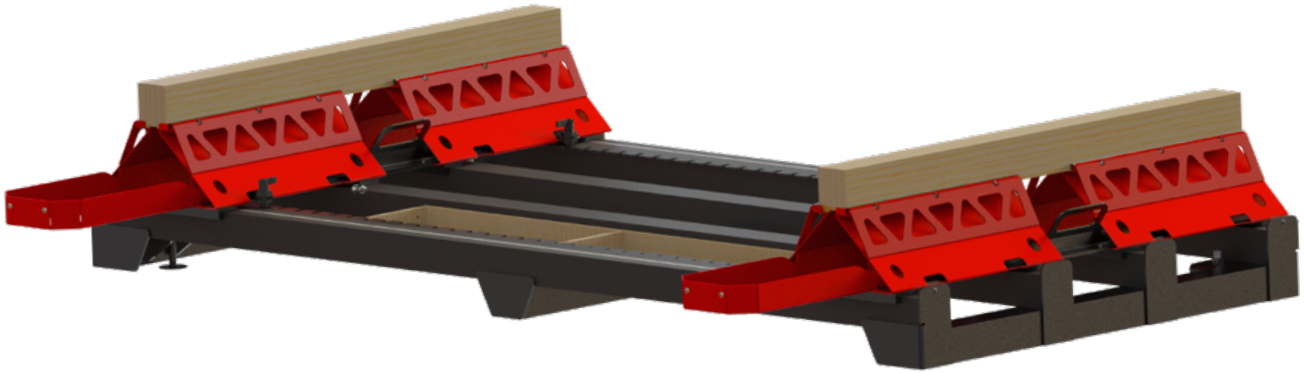



Produttore

Il know-how tecnologico nel campo della reggiatura di bancali è la base della nostra azienda sin dalla fondazione nel 1999. In questo contesto sviluppiamo, produciamo e distribuiamo sistemi mobili di reggiatura bancali di altissima qualità unici al mondo.

Il nostro obiettivo è migliorare in modo significativo la sicurezza e l'ergonomia nel campo della reggiatura manuale di bancali. Lavoriamo quindi per migliorare la salute e la motivazione di tutti gli operatori, e per ottimizzare i processi della logistica dei nostri clienti. Allo stesso tempo vogliamo completamente ridefinire il campo della reggiatura dei bancali puntando su prodotti innovativi ad alta funzionalità e con elementi esclusivi brevettati.





ErgoPack Deutschland GmbH
Hanns-Martin-Schleyer-Str. 21
89415 Lauingen/Donau
Germany
+49 (0)9072 70283-0

info@ergopack.de
www.ergopack.de

Sempre vicini a te



INTERESSATI?
SAREMO FELICI DI FARTI VISITA.

DIMOSTRAZIONE

Sei interessato ad ErgoPack? Ma non sei sicuro che si adatterà alla tua applicazione? Sarà nostro piacere farvi visita.

Faremo una dimostrazione con il Sistema ErgoPack con tutte le sue capacità nel tuo ambiente. Con i tuoi pallet. Per i tuoi dipendenti.

Riceverai la nostra offerta su misura, personalizzata per le tue esigenze. La dimostrazione è gratuita per tutta Italia* (isole escluse) e senza alcun obbligo.

* Eccezioni riservate

Istruzione individuale



INTERESSATO ALLA FORMAZIONE O SERVE SUPPORTO?

Il servizio di consegna e formazione del personale vi aiuterà a familiarizzare immediatamente con ErgoPack. Semplifica il lavoro:

Pianificheremo insieme a te la formazione per i tuoi dipendenti. Il tuo esperto ErgoPack consegnerà personalmente il tuo sistema e formerà gli operatori. Questo richiede circa due ore.

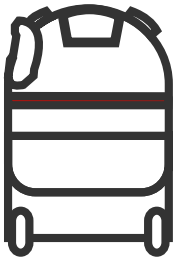

- Utilizzo e operazioni base
- Cura e manutenzione
- Sostituzione del rotolo
- Istruzioni di sicurezza

Servizio Assistenza



LA NOSTRA MISSIONE E' LA TUA SODDISFAZIONE

Assistenza telefonica

Se ci segnali un problema al tuo ErgoPack, i nostri tecnici cercheranno inizialmente di risolvere il problema insieme a te telefonicamente. Questo funziona tre volte su quattro.

Macchine Sostitutive

Se la causa del problema non viene individuata telefonicamente, e si necessita di una riparazione approfondita, c'è la possibilità di avere una macchina sostitutiva per poter continuare a lavorare.

Riparazioni

La tua macchina danneggiata verrà controllata e riparata presso il nostro centro di assistenza specializzato e riconsegnata nel minor tempo possibile.

Un esperto ErgoPack dedicato

Parla con noi

Vorremmo farti visita facendo una dimostrazione con il sistema e le sue possibilità nella tua area di imballo! Con i tuoi pallet! Per i tuoi dipendenti! Gratuitamente! Successivamente riceverai la tua offerta per il sistema più adatto per te e per la tua applicazione.

Un esperto ErgoPack dedicato:

ErgoPack Italia
By Tutto Per L'Imballo SPA
Reggio Emilia - Milano - Treviso

+39 0522 827103

info@ergopack.it
www.ergopack.com/it

IT v01